SKLÁDACÍ VÝŠKOVĚ STAVITELNÁ OCELOVÁ STAVEBNÍ A DÍLENSKÁ KOZA 150 kg

Model: KD347 (řada KD347) • Robustní univerzální montážní a podpěrná koza z konstrukční oceli jakosti A3 s nosností 150 kg (při použití v páru 300 kg) • Plynulý rozsah pracovní výšky 800 až 1 300 mm se 7 aretačními polohami • Horní nosník šířky 680 mm s výklopnými dorazy • Rychloskládací mechanismus pro snadnou přepravu a skladování

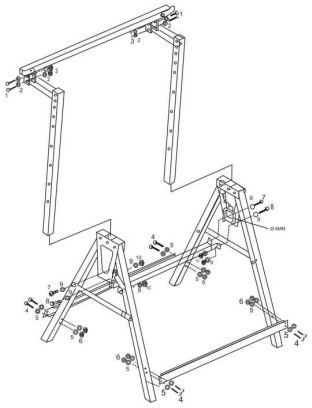

NOSNOST 150 kg	800–1 300 mm	OCEL JAKOSTI A3	7 POLOH VÝŠKY
PÁR KOZ AŽ 300 KG	VÝŠKOVÝ ROZSAH	KONSTRUKČNÍ OCEL	ARETACE ČEPY Ø 8 MM

KLÍČOVÉ TECHNOLOGICKÉ PŘEDNOSTI & KONSTRUKČNÍ STANDARDY

Konstrukční ocel jakosti A3: Tuhý rám z přesně svařovaných uzavřených ocelových profilů chráněných práškovým komaxitovým lakem poskytuje mimořádnou torzní tuhost a garantovanou nosnost 150 kg (v páru až 300 kg).

Horní nosný profil 680 mm s dorazy: Široká dosedací plocha stabilně podepírá desky i hranoly. Výklopné boční zarážky na obou koncích spolehlivě zabraňují sklouznutí kulatiny a trubek.

Protiskluzové tlumicí patky nohou: Odolné pryžovo-plastové patky účinně absorbují rázy, zamezují samovolnému posunu na hladkém dílenském betonu a chrání citlivé podlahové krytiny.

7stupňová výšková stavitelnost (800–1 300 mm): Rychlé přestavení do předvrtaných aretačních poloh s krokem ~83 mm umožňuje nastavení optimální ergonomické roviny pro řezání, hoblování či montáž.

Rychloskládací přepravní mechanismus: Během několika sekund lze nohy i rozpěrná ramena složit do kompaktního profilu 580 × 180 × 840 mm pro snadný transport v kufru vozu a úsporné skladování.

Dvojité mechanické jištění ramen: Nůžkové kloubové vzpěry a spodní příčníky pevně uzamykají geometrii nohou a vylučují jakékoliv riziko nechtěného zborcení při bočním dynamickém zatížení.

DŮLEŽITÉ BEZPEČNOSTNÍ UPOZORNĚNÍ: Zařízení slouží výhradně jako montážní a materiálová opěra! PŘÍSNÝ ZÁKAZ používání kozy jako lešení, stoupací lávky nebo plošiny pro stání osob! Maximální nosnost 150 kg na 1 kozu (300 kg na rovnoměrně zatížený pár) nesmí být nikdy překročena. Používejte pouze na vodorovném, suchém a pevném podkladu.

1. VŠEOBECNÁ BEZPEČNOST A NORMATIVNÍ RÁMEC STAVEBNÍCH OPĚR

Skládací ocelová dílenská a stavební koza KRAFT&DELE KD347 je navržena a vyrobena v souladu se základními bezpečnostními požadavky směrnice Evropského parlamentu a Rady **2001/95/ES (GPSD)** o obecné bezpečnosti výrobků a harmonizované evropské technické normy **ČSN EN ISO 12100:2010** (Bezpečnost strojních zařízení – Všeobecné zásady pro konstrukci – Posouzení rizika a snižování rizika). Tento návod tvoří nedílnou součást výrobku a musí být trvale k dispozici obsluze.

PŘÍSNÝ ZÁKAZ POUŽÍVÁNÍ JAKO LEŠENÍ ČI PRACOVNÍ PLOŠINA PRO STÁNÍ OSOB:
Koza KD347 je určena **VÝHRADNĚ JAKO POMOCNÁ OPĚRA MATERIÁLU** při řezání, hoblování, vrtání a dílenské montáži. **Je přísně zakázáno na kozu stoupat, sedat, vytvářet z ní improvizovaná lešení, pracovní lávky či montážní věže pro stání a pohyb osob!** Koza není konstruována pro dynamické síly lidského pohybu. Při porušení tohoto zákazu hrozí okamžité převržení, zborcení konstrukce a pád z výšky s rizikem těžkého úrazu či smrti!

2. PODMÍNKY STABILITY, NOSNOSTI PODKLADU A PRACOVIŠTĚ

KONTROLA ROVNÉHO A PEVNÉHO PODKLADU:
Kozu KD347 používejte výhradně na vodorovném, suchém, čistém a pevném povrchu (vyzrálý beton, dlažba, tvrdá dílenská podlaha). **Nikdy nestavte kozu na nezpevněný, měkký, písčitý, blátivý, namrzlý nebo svažitý terén!** Zákaz podkládání nohou volnými cihlami, kameny, dlaždicemi či nestabilními odřezky dřeva za účelem vyrovnání nerovnosti – hrozí vysmeknutí podložky a zborcení opěry.

3. MEZNÍ ZATÍŽENÍ A ZÁSADY ROVNOMĚRNÉHO ROZLOŽENÍ ZÁTĚŽE

ZÁKAZ PŘEKRAČOVÁNÍ MAXIMÁLNÍHO ZATÍŽENÍ 150 kg (PÁR MAX. 300 kg):
Maximální povolené statické zatížení na **jednu samostatnou kozu činí 150 kg**. Při vytvoření montážního stolu z **páru dvou koz KD347 činí maximální celkové zatížení 300 kg**, a to pouze za předpokladu, že břemeno je rozloženo rovnoměrně po celé ploše pracovní desky a žádná z koz nenese více než 150 kg. **Přísný zákaz rázového zatěžování (házení břemen na kozu z výšky)!** Dynamické rázy násobí statickou hmotnost a mohou způsobit trvalou plastickou deformaci teleskopických stojek i při hmotnosti pod 150 kg.

4. POVINNÉ OSOBNÍ OCHRANNÉ PRACOVNÍ PROSTŘEDKY (OOPP)

OCHRANA RUKOU, NOHOU A ZRAKU PŘI PRÁCI S KOZOU KD347:
- **Ochranné pracovní rukavice (ČSN EN 388):** Povinné při montáži, nastavování výšky, skládání i manipulaci se dřevem a kovem – ochrana před sevřením prstů v nůžkovém mechanismu a zraněním o třísky či otřepy.
- **Bezpečnostní obuv kategorie S1 / S3:** Obuv s ocelovou nebo kompozitní tužinkou ve špičce a protiskluzovou podešví chrání nohy před rozdrcením při případném pádu těžkého obrobku z kozy.
- **Ochranné brýle (ČSN EN 166) a ochrana sluchu:** Nezbytné při řezání, broušení a vrtání materiálu podepřeného na koze.

5. MATICE PROVOZNÍCH RIZIK A PREVENTIVNÍCH OPATŘENÍ

Identifikované riziko	Mechanismus vzniku / Následek	Předepsané preventivní opatření
Převrácení kozy	Nerovný podklad nebo příliš vysoké těžiště manipulovaného břemene.	Zkontrolujte rovinnost podkladu, rozložte nohy nadoraz a zajistěte rozpěrky.
Pád osob z výšky	Nepovolené použití kozy jako schůdků, montážní plošiny či lešení.	Striktní zákaz stání na koze; na staveništi použijte certifikované lešení.
Sevření prstů	Skládání nohou nebo zasouvání výsuvného T-profilu bez opatrnosti.	Používejte ochranné rukavice; držte profily výhradně za vyznačené části.
Sklouznutí materiálu	Řezání kulatiny, trubek nebo hladkých desek bez fixace.	Vždy vyklopte koncové boční dorazy a materiál zafixujte truhlářskými svěrkami.
Zborcení stojky	Nezajištěný aretační čep nebo nahrazení čepu nevhodným drátem či hřebíkem.	Používejte výhradně originální ocelové čepy Ø 8 mm s pojistnou závlačkou.

1. TECHNICKÁ SPECIFIKACE STAVEBNÍ A DÍLENSKÉ KOZY KD347

Parametr / Vlastnost	Hodnota (KD347)	Konstrukční standard & Norma
Typ zařízení	Skládací stavitelná montážní koza	Dílenská a stavební podpora materiálu
Maximální nosnost (1 koza)	**150 kg**	Statické rovnoměrně rozložené zatížení
Maximální nosnost v páru (2 kozy)	**300 kg**	S pevnou pracovní deskou min. tl. 30 mm
Rozsah pracovní výšky	**800 až 1 300 mm**	Plynulá volba ze 7 aretačních poloh
Počet aretačních poloh	**7 předvrtaných stupňů**	Krok otvorů cca 83 mm, otvory Ø 8,5 mm
Systém zajištění výšky	2× ocelový čep Ø 8 mm	S pružinovou sponou a pojistnou závlačkou
Šířka horního nosného profilu	**680 mm**	U-profil s výklopnými bočními dorazy
Rozměry v rozloženém stavu	**680 × 580 × 800–1 300 mm**	Šířka nosníku × rozevření noh × výška
Rozměry ve složeném stavu	**580 × 180 × 840 mm**	Kompaktní přepravní a skladovací profil
Materiál konstrukce	Konstrukční ocel jakosti A3	Vysoká mez kluzu, duté čtyřhranné profily
Povrchová úprava rámu	Práškový vypalovaný lak (komaxit)	Vysoká odolnost proti oděru, vlhku a korozi
Stabilizační patky noh	4× plastové protiskluzové koncovky	Tlumení rázů, ochrana podlahy před otlakem
Hmotnost výrobku	**4,9 kg** (1 kus)	Přepravní balení brutto cca 5,4 kg

2. ANATOMIE DÍLŮ A MONTÁŽNÍ SCHÉMA KD347

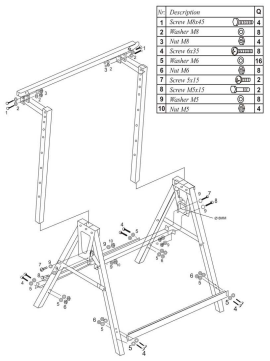

Obr. 1: Konstrukční schéma montáže, polohování a rozpadu spojovacího materiálu kozy KD347

3. PŘEHLED SPOJOVACÍHO MATERIÁLU A KOMPONENTŮ DLE ORIGINÁLNÍ DOKUMENTACE

Poz.	Popis dílu / Spojovacího prvku	Počet (Q)	Funkční zařazení v konstrukci KD347
1	Šroub M8×45 (se šestihrannou hlavou)	4 ks	Pevné spojení horního nosníku 680 mm s teleskopickými stojkami.
2	Podložka M8 (plochá ocelová)	8 ks	Roznášecí podložky pod hlavy šroubů a matice nosného profilu.
3	Matice M8 (šestihranná)	4 ks	Zajištění šroubových spojů horního nosného profilu.
4	Šroub M6×35 (s půlkulatou drážkovou hlavou)	8 ks	Kloubové upevnění nosných noh k centrálnímu rámu a spodních výztuh.
5	Podložka M6 (plochá ocelová)	16 ks	Podložky pro všechny nosné kloubové spoje M6 noh a výztužných ramen.
6	Matice M6 (šestihranná)	8 ks	Dotažení kloubů noh a spodních zpevňujících profilů základny.
7	Šroub M5×15 (s půlkulatou hlavou)	2 ks	Montáž kloubových čepů skládacích nůžkových ramen rámu.
8	Šroub M5×15 (se šestihrannou hlavou)	2 ks	Středové vodicí a zarážkové šrouby rozvorného mechanismu.
9	Podložka M5 (plochá ocelová)	8 ks	Vymezení vůle v nůžkovém mechanismu rozkládání ramen.
10	Matice M5 (šestihranná)	4 ks	Zajištění čepových spojů nůžkových skládacích ramen.

1. PŘÍPRAVA MONTÁŽE, BEZPEČNOST A KONTROLA OBSAHU BALENÍ

Dílenská koza KRAFT&DELE KD347 je dodávána v demontovaném stavu v kompaktní přepravní krabici. Před zahájením montáže položte na podlahu čistý kartonový obal nebo montážní podložku, aby nedošlo k poškrábání práškového laku ocelových dílů. Připravte si standardní nářadí: **ploché či očkoploché klíče velikosti 8 mm, 10 mm a 13 mm** a **křížový šroubovák PH2**.

1 VYBALENÍ A KONTROLA DÍLŮ:
Zkontrolujte přítomnost všech komponent: 1× horní nosný profil 680 mm s výklopnými dorazy, 2× teleskopické stojky se 7 otvory, 2× centrální vodicí tělesa rámu, 4× nohy rámu s plastovými patkami, 2× spodní spojovací výztuhy, 2× nůžková skládací ramena, 2× aretační čepy Ø 8 mm s pojistkami a kompletní sáček spojovacího materiálu dle tabulky na straně 3.

2 SESTAVENÍ NOHOU K CENTRÁLNÍMU RÁMU:
Přiložte horní konce nohou do bočních kapes centrálních vodicích pouzder. Z vnější strany prostrčte šrouby **M6×35 (poz. 4)** opatřené podložkami **M6 (poz. 5)** skrz montážní otvory vodicího pouzdra a nohy. Z vnitřní strany nasaďte další podložku **M6 (poz. 5)** a našroubujte matici **M6 (poz. 6)**. Šrouby dotáhněte klíčem 10 mm přiměřenou silou – nohy se musí v čepu volně vyklápět, avšak bez nadměrné axiální vůle.

3 MONTÁŽ SPODNÍCH PŘÍČNÝCH VÝZTUH:
Ve spodní třetině nohou namontujte vodorovné ocelové příčníky, které stabilizují rozvor základny na šířku 580 mm. Použijte zbývající šrouby **M6×35 (poz. 4)**, podložky **M6 (poz. 5)** a matice **M6 (poz. 6)**. Příčníky spolehlivě zabraňují rozjíždění noh při svislém zatížení a zvyšují celkovou tuhost konstrukce.

4 INSTALACE NŮŽKOVÝCH SKLÁDACÍCH VZPĚR:
Mezi protilehlé nohy namontujte skládací nůžková ramena pomocí šroubů **M5×15 (poz. 7 a 8)**, podložek **M5 (poz. 9)** a matic **M5 (poz. 10)**. Nůžkový mechanismus umožňuje bleskové složení kozy pro přepravu; při plném rozložení musí středový kloub přeskočit za aretační úvrať, což brání nechtěnému zavření noh.

5 SESTAVENÍ VÝSUVNÉHO HORNÍHO T-PROFILU:
Horní nosný profil šířky 680 mm pevně spojte se dvěma svislými teleskopickými čtyřhrannými stojkami. Použijte 4 kusy pevných šroubů **M8×45 (poz. 1)**, 8 kusů podložek **M8 (poz. 2)** a 4 matice **M8 (poz. 3)**. Dbejte na dokonalou kolmost (úhel 90°) mezi nosníkem a stojkami před konečným dotažením klíčem 13 mm.

6 ZASUNUTÍ T-PROFILU A VLOŽENÍ ARETAČNÍCH ČEPŮ:
Sestavený výsuvný T-rám zasuňte shora do vodicích pouzder centrálního těla kozy. Nastavte požadovanou pracovní výšku (polohy 1 až 7) tak, aby se otvory vnitřního profilu přesně kryly s otvory vodicího pouzdra. Do obou stran zasuňte ocelové aretační čepy **Ø 8 mm** a zajistěte je pružinovou závlačkou proti samovolnému vysunutí.

DŮLEŽITÁ KONTROLA PŘED PRVNÍM ZATÍŽENÍM:
Po dokončení montáže postavte kozu na rovnou podlahu a rukou vyzkoušejte stabilitu. Zkontrolujte, zda jsou všechny matice M8, M6 a M5 řádně dotaženy, zda jsou obě nůžkové vzpěry plně zacvaknuty a zda jsou aretační čepy Ø 8 mm zasunuty na obou stranách do otvorů ve shodné výšce. Nikdy nezatěžujte kozu s uvolněnými spoji!

1. VYTVOŘENÍ STABILNÍHO MONTÁŽNÍHO STOLU Z PÁRU KOZ KD347

Nejčastějším profesionálním způsobem využití koz KRAFT&DELE KD347 je sestavení mobilního dílenského či stavebního pracovního stolu. Dvě kozy KD347 umístěné v odpovídajícím rozestupu slouží jako pevná podnož pro pracovní desku, montážní šablonu nebo fošnovou plochu.

PRAVIDLA PRO STAVBU PRACOVNÍHO STOLU:
• **Doporučený rozestup koz:** 1 200 až 1 800 mm podle tloušťky a tuhosti použité desky (zamezte průhybu uprostřed).
• **Parametry pracovní desky:** Používejte pevnou vodovzdornou překližku tl. min. 25–30 mm, masivní spárovku nebo stavební fošny tl. min. 40 mm. Nikdy nepoužívejte tenké sádrokartonové desky ani slabý sololit.
• **Uchycení desky ke kozám:** Desku vždy bezpečně zafixujte k horním nosníkům obou koz pomocí truhlářských svěrek (F-svěrky) nebo šroubových montážních úchytek, aby nedošlo k jejímu posunu při hoblování či řezání.
• **Max. celková nosnost stolu:** 300 kg rovnoměrně rozložené zátěže (max. 150 kg na každou kozu).

2. ŘEZÁNÍ TRÁMŮ, FOŠEN A VELKOFORMÁTOVÉHO DESKOVÉHO MATERIÁLU

BEZPEČNÉ VEDENÍ ŘEZU RUČNÍ A KOTOUČOVOU PILOU:
Při zkracování dlouhých obrobků (trámy, prkna, ocelové trubky) umístěte materiál napříč přes horní nosníky. Vedení řezu musí být situováno tak, aby nedošlo k sevření pilového listu v řezné spáře:

- **Řezání mezi kozami:** Ponechte mezi kozami dostatečný prostor; odřezávaný i kmenový konec musí být podepřeny, aby se materiál pod vlastní vahou neprohýbal a nesevřel kotouč (prevence nebezpečného zpětného vrhu / kickback).
- **Řezání s přesahem (konzola):** Pokud řez provádíte vně kozy, odřezávaný přesah delší než 60 cm zajistěte pomocnou podpěrou nebo pomocníkem, aby padající konec nerozštípl dřevo a nestrhl kozu.

3. POUŽITÍ INTEGROVANÝCH VÝKLOPNÝCH BOČNÍCH ZARÁŽEK NOSNÍKU

ARETACE KULATINY, TRUBEK A PROFILŮ PROTI SKLOZNUTÍ:
Na obou koncích horního nosníku 680 mm jsou integrovány robustní výklopné ocelové dorazy. Při řezání kulatiny, lešenářských trubek, plastového odpadního potrubí či svazků profilů vyklopte oba dorazy do svislé polohy. Tyto zarážky spolehlivě vymezují pracovní prostor a fyzicky brání skutálení nebo bočnímu sklouznutí materiálu z kozy na zem, což eliminuje riziko zranění nohou obsluhy.

4. BEZPEČNÉ NASTAVENÍ A VYROVNÁNÍ VÝŠKY NA OBOU STRANÁCH

PŘÍSNÁ SYMETRIE VÝŠKOVÉHO NASTAVENÍ:
Při nastavování pracovní výšky (polohy 1 až 7 v rozsahu 800 až 1 300 mm) dbejte na to, aby **obě teleskopické stojky jedné kozy byly aretovány v přesně stejném otvoru**. Pokud by byla jedna strana nastavena např. do polohy 4 a druhá do polohy 5, horní nosník bude skloněný, břemeno sjede k jedné straně a vznikne enormní boční páka hrozící deformací stojky a převrácením! Rovněž obě kozy tvořící pár musí být nastaveny do stejné absolutní výšky.

5. ZÁSADY BEZPEČNÉHO ROZLOŽENÍ ZÁTĚŽE V PRAXI

Pracovní situace	Správný postup rozložení zátěže	Zakázaný způsob manipulace
Bodové těžké břemeno	Umístěte břemeno doprostřed horního nosníku; váha do 150 kg.	Zavěšování závaží na vnější přesahy nosníku za nohy.
Plošný deskový materiál	Rozložte desky symetricky přes pár koz; fixujte svěrkami.	Hromadění desek na jedné straně stolu – přetížení jedné kozy.
Řezání motorovou pilou	Dřevo zaklíňte mezi vyklopené dorazy; klidný plynulý řez.	Řezání materiálu volně ležícího na hladkém nosníku bez dorazů.

1. HARMONOGRAM PRAVIDELNÝCH TECHNICKÝCH KONTROL A ÚDRŽBY

Pravidelná údržba stavební kozy KD347 zaručuje její trvalou konstrukční pevnost, spolehlivou aretaci výšky a bezpečný provoz na staveništi i v dílně. Vzhledem k náročnému stavebnímu prostředí s výskytem prachu, pilin a vlhka dodržujte níže uvedený kontrolní plán:

Interval kontroly	Kontrolovaný konstrukční uzel	Metodika a předepsaný úkon	Kritérium provozní způsobilosti
Před každým použitím	Šroubové spoje M8, M6 a M5	Přezkoušení dotažení matic a čepů klíčem.	Spoje pevné, bez nežádoucí vůle a viklání.
Před každým použitím	Aretační ocelové čepy Ø 8 mm	Kontrola přítomnosti, rovinnosti a pružin.	Čepy plně zasunuty a zajištěny závlačkou.
Před každým použitím	Nůžkové vzpěry a nohy rámu	Ověření plného rozevření a zaklapnutí vzpěr.	Vzpěry v aretační poloze, patky na zemi.
Po každé práci	Vodicí pouzdra a profily	Očištění od stavebního prachu, pilin a písku.	Čistý povrch, volný chod teleskopu.
Měsíčně / po 20 h	Svary a ocelové profily A3	Vizuální revize všech svarů a stěn trubek.	Žádné praskliny, trhliny ani prohnutí.
Před uskladněním	Kluzná vedení a mechanismy	Aplikace tenkého filmu lehkého oleje.	Ochrana proti korozi, hladký posuv.

2. VIZUÁLNÍ REVIZE SVAROVÝCH SPOJŮ A OCELOVÝCH PROFILŮ

KONTROLA INTEGRITY SVARŮ A ZÁKAZ PROVOZU PŘI DEFORMACI:
Konstrukce kozy KD347 je vyrobena z tenkostěnných svařovaných ocelových profilů jakosti A3. Při náročném používání, pádu těžkého trámu nebo přetížení může dojít ke vzniku mikrotrhlin v tepelně ovlivněné zóně svaru (zejména u bočních úchytů noh a vodicích pouzder). **Pokud zjistíte jakoukoliv trhlinu ve svaru, trvalé prohnutí nohy nebo vymačkání aretačních otvorů, kozu OKAMŽITĚ VYŘAĎTE Z PROVOZU!** Amatérské svařování nosných tenkostěnných profilů na staveništi je z bezpečnostních důvodů přísně zakázáno.

3. OŠETŘENÍ KLUZNÝCH PLOCH A ARETAČNÍCH MECHANISMŮ

PÉČE O TELESKOPICKÉ VEDENÍ:
Teleskopické stojky se pohybují uvnitř vnějších čtyřhranných pouzder. Dřevěné piliny, sádrový prach a maltová směs mohou vniknout do štěrbiny vedení a způsobit drhnutí či zadření. Pravidelně vytáhněte horní T-profil, vnitřní prostor pouzdra vyfoukejte stlačeným vzduchem nebo vymeťte štětcem a na kluzné plochy naneste tenký film **silikonového oleje nebo suchého PTFE maziva**. Nepoužívejte husté lepkavé vazelíny, které na sebe vážou abrazivní nečistoty!

4. OCHRANA PRÁŠKOVÉHO LAKU PŘED KOROZÍ A SKLADOVÁNÍ

SKLADOVÁNÍ VE SLOŽENÉM STAVU V SUCHÉM PROSTŘEDÍ:
Ocelové profily jsou chráněny kvalitním komaxitovým práškovým lakem. V případě hlubokých vrypů až na holý kov ošetřete poškozené místo antikorozním základovým emailem. Kozu skladujte ve složeném stavu (580 × 180 × 840 mm) na suchém, dobře větraném místě chráněném před deštěm, sněhem, posypovou solí a agresivními stavebními výpary (např. kyseliny pro čištění fasád).

1. DIAGNOSTIKA PROVOZNÍCH POTÍŽÍ A NÁPRAVNÁ OPATŘENÍ

Následující tabulka uvádí přehled nejčastějších problémů, které mohou nastat při montáži, nastavování výšky či provozním nasazení stavební kozy KD347, spolu s jejich příčinami a bezpečnými postupy odstranění:

Provozní problém	Možná příčina	Kontrolní krok	Doporučené řešení
Koza se kolébá a není stabilní	Nerovný podklad podlahy; neúplné rozevření nohou; povolené šrouby M6.	Přezkoušejte rovinu podlahy vodováhou; ověřte nůžkové vzpěry.	Přemístěte na rovný podklad; protlačte vzpěry nadoraz; dotáhněte matice M6.
Výsuvný T-profil vázne ve vedení	Nános pilin, cementu či špon ve vodicím pouzdře; prohnutí stojky rázem.	Zkontrolujte čistotu vnitřku pouzdra a přímost profilu pravítkem.	Vyčistěte štětcem a stlačeným vzduchem; ošetřete PTFE; při ohybu stojku vyměňte.
Aretační čep nelze zasunout	Nesoulad výškových otvorů; deformace otvoru po přetížení; zanesení.	Zkontrolujte souosost otvorů vnitřní a vnější trubky.	Srovnejte výšku obou stran do roviny; vyčistěte otvor; NIKDY netlučte kladivem!
Ztráta originálního kolíku Ø 8 mm	Vypadnutí při neopatrném transportu nebo manipulaci na stavbě.	Vizuální kontrola aretace před zahájením práce.	Okamžitě nahraďte originálním čepem KD347-SP01; PŘÍSNÝ ZÁKAZ užití hřebíků!
Nohy se samovolně skládají	Nůžková ramena nebyla docvaknuta za aretační úvrať; povolené M5.	Zkontrolujte polohu středového kloubu nůžek.	Rukou zatlačte na kloub nůžek směrem dolů, až zaskočí; dotáhněte matice M5.
Materiál sklouzává z nosníku	Nevyklopené boční dorazy; řezání hladkých trubek bez fixace.	Zkontrolujte polohu koncových dorazů horní lišty.	Vyklopte oba boční dorazy do svislé polohy a upevněte obrobek truhlářskou svěrkou.

2. SEZNAM ORIGINÁLNÍCH NÁHRADNÍCH DÍLŮ A SPOJOVACÍHO MATERIÁLU

Objednací kód	Název náhradního dílu	Materiálová specifikace & Určení	Balení
KD347-SP01	Aretační ocelový čep Ø 8 mm s pojistkou	Pozinkovaná jakostní ocel tř. 8.8, pružinová závlačka	Sada 2 ks
KD347-SP02	Protiskluzová plastová patka nohy	Nárazuvzdorný kopolymer PE, tlumicí protiskluzový dezén	Sada 4 ks
KD347-SP03	Kompletní montážní spojovací sada	Šrouby M8×45 (4), M6×35 (8), M5×15 (4), podložky a matice	1 kompletní set
KD347-SP04	Výsuvný horní T-rám s nosníkem 680 mm	Konstrukční ocel A3, předvrtané otvory, 2 výklopné dorazy	1 ks
KD347-SP05	Skládací nůžková rozpěrná ramena	Ocelová pásovina 20×2 mm, galvanické zinkování, aretační prolis	Pár (2 ks)
KD347-SP06	Výklopný boční doraz materiálu	Lisovaný ocelový plech tl. 2,5 mm, černý komaxitový lak	Pár (2 ks)

BEZPEČNOSTNÍ UPOZORNĚNÍ PRO NÁHRADNÍ SPOJOVACÍ MATERIÁL:
Všechny použité šrouby a matice musí odpovídat minimální pevnostní třídě **8.8**. Matice jsou typu DIN 985 se silonovým pojistným kroužkem (samojistné) nebo vybaveny pérovými podložkami. V případě ztráty spojovacího materiálu používejte výhradně originální servisní sadu KD347-SP03 nebo šrouby shodné pevnostní specifikace.

1. ES PROHLÁŠENÍ O SHODĚ (EC DECLARATION OF CONFORMITY)

ES PROHLÁŠENÍ O SHODĚ dle evropských bezpečnostních směrnic

Výrobce / Dovozce do Evropské unie:
FOREINTRADE S.A., Janówek, ul. Modrzewiowa 54, 05-555 Tarczyn, Polsko

Tímto na vlastní výhradní odpovědnost prohlašuje, že výrobek:

Název výrobku:	**Skládací výškově stavitelná ocelová stavební a dílenská koza 150 kg**
Obchodní model / Řada:	**KD347** (řada stavebního a dílenského vybavení KD347)
Konstrukční parametry:	Max. nosnost 150 kg (pár 300 kg), výška 800–1 300 mm, ocel jakosti A3

Výše uvedený předmět prohlášení je ve shodě s příslušnými harmonizačními právními předpisy Evropské unie:

- **Směrnice 2001/95/ES** o obecné bezpečnosti výrobků (General Product Safety Directive – GPSD)
- **Nařízení Evropského parlamentu a Rady (EU) 2023/988** o obecné bezpečnosti výrobků

Harmonizované evropské technické normy a specifikace použité při posuzování shody:

`EN ISO 12100:2010 • EN 10025-2:2019 • EN 131-2:2010+A2:2017 (aplikované články pro stabilitu dílenských opěr)`

Místo a datum vydání: **Tarczyn, 15. 01. 2026**

Podpis a razítko oprávněné osoby:
Ma Dong Hui, Prezes Zarządu FOREINTRADE S.A.

2. ZÁRUČNÍ PODMÍNKY V ČESKÉ REPUBLICE & LIKVIDACE

ZÁRUČNÍ PODMÍNKY V ČESKÉ REPUBLICE

1. Na výrobek **KD347** je poskytována zákonná záruka **24 měsíců** pro spotřebitele (dle občanského zákoníku) a **12 měsíců** pro podnikatele a firmy (IČO).

2. Záruka kryje skryté materiálové vady ocelových profilů, vadné svary a výrobní vady spojovacího materiálu při běžném použití v souladu s tímto návodem.

3. Ze záruky je vyloučeno mechanické poškození pádem, přetížení nad 150 kg, dynamické rázy, poškození laku chemikáliemi a používání kozy v rozporu s určením (např. lešení).

AUTORIZOVANÁ DISTRIBUCE & EKOLOGICKÁ RECYKLACE

Výrobce / Dovozce do Evropské unie: **FOREINTRADE S.A.**, Janówek, ul. Modrzewiowa 54, 05-555 Tarczyn, Polsko.

Technická podpora a záruční servis v ČR: *www.kraftdele.info • obsluha@kraftdele.cz*.

Konstrukce je vyrobena z vysoce kvalitní uhlíkové oceli. Po ukončení životnosti předejte odstrojené ocelové díly do autorizovaného sběrného dvora k recyklaci druhotných surovin.

3. EVIDENČNÍ LIST SERVISNÍCH PROHLÍDEK A REVIZÍ

EVIDENČNÍ LIST SERVISNÍCH PROHLÍDEK A REVIZÍ

Datum	Druh servisního úkonu / Revize	Zjištěný stav & Vyměněné díly	Razítko a podpis servisu
	Vstupní kontrola před předáním	Kompletní sestava, funkční zkouška	Autorizovaný prodejce
	Pravidelná roční revize / Údržba		
	Pozáruční servis / Oprava		